ガラス加工用フラットテーブルシステム

真空クランプブロック VCBL-GL

高さ: 81.5 mm、93.5 mm

GLASS

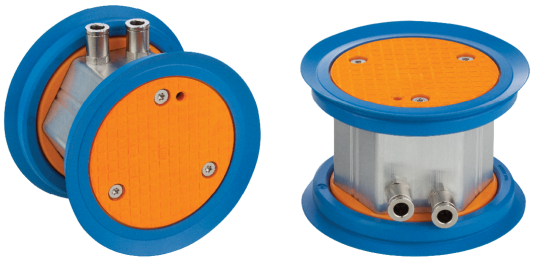

真空クランプブロック VCBL-GL

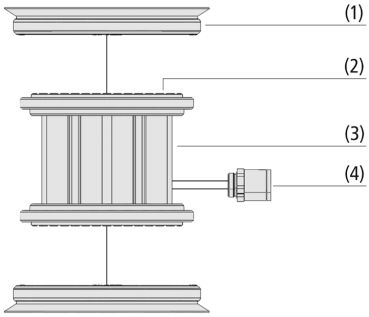

システムデザイン 真空クランプブロック VCBL-GL

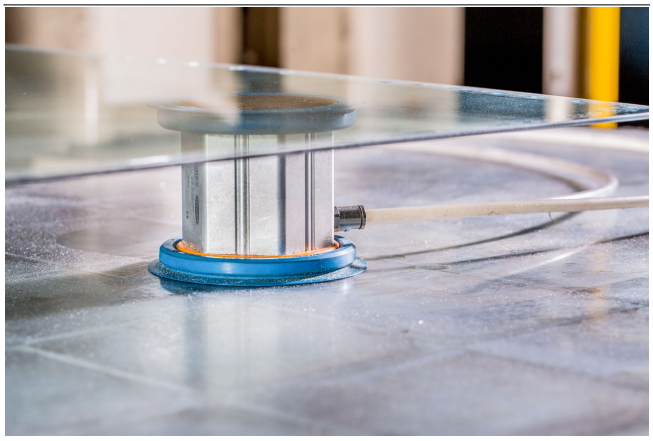

ガラス向け真空クランプブロック VCBL-GL

業界特有のアプリケーションへの適合性

アプリケーション

- 坂東機工㈱製フラットテーブルとの組み合わせに好適
- 建築・デザイン・自動車ガラスなどの高品質なガラス研削工程用
- ワーク固定およびテーブル固定用に、2つの真空接続口を用意

デザイン

- (1) シールリップ: マークレス素材が採用されており、固定時のコンタミ発生を抑制
- (2) 吸着面: あらゆる状態のガラスの吸着に対応し、耐久性にも優れた材質を使用
- (3) アルミニウム製の本体
- (4) 真空接続用のワンタッチホースコネクタ (アクセサリ)

製品特徴

- 乾いたガラス・濡れたガラスのどちらに対しても高い保持力を発揮
- 高い寸法精度で高精度な製造プロセスを実現
- シールリングにマークレス素材やエラストドゥール素材を使用することにより吸着跡を軽減
- 低反発のシールリップによりワークの変形を防止

© J. Schmalz GmbH / 技術的な変更がある場合がございます / 上で生成された 10.02.2024

シュマルツに連絡してください。 Schmalz K.K / 〒224-0027 横浜市都筑区大棚町3001-7/ +81 45 565-5150 / schmalz@schmalz.co.jp

真空クランプブロック VCBL-GL

高さ: 81.5 mm、93.5 mm

発注コード 真空クランプブロック VCBL-GL

VCBL-GL	–	D120		x81.5
1		2		3

1 – 製品仕様

タイプ	種類
VCBL-GL	真空クランプブロック (坂東機工㈱製 CNCガラス加工用 フラットテーブル向け)

2 – 吸着面サイズ

タイプ	サイズ
D120	Ø 120 mm

3 – クランプブロックの高さ

タイプ	サイズ
(例) x81.5	81.5 mm

真空クランプブロックVCBL-GLは組立済みで納品されます。

スペアパーツ: シールリング

アクセサリ: ホース、バルブ、ワンタッチホースコネクタ

発注データ 真空クランプブロック VCBL-GL

型式	製品コード
VCBL-GLx81.5 120	10.01.18.00233
VCBL-GLx93.5 120	10.01.18.00587

発注データ スペアパーツ 真空クランプブロック VCBL-GL

型式		製品コード
交換用シールリング	DR 120/88.5x16.5 HT1-60	10.01.18.00249

発注データ アクセサリ 真空クランプブロック VCBL-GL

型式		製品コード
真空ホース (メートル)	VSL 8-6 PU MI-TR	10.07.09.00003

型式			製品コード
真空クランプシステム向けアクセサリ	ZUB VCBL-GL	3/2方弁	10.01.18.00492
真空クランプシステム向けアクセサリ	ZUB VCBL-GL	STV-W + VRL	10.01.18.00493

テクニカルデータ 真空クランプブロック VCBL-GL

型式	対応ホース構築	材質、素材ワークサポート
VCBL-GLx81.5 120	ホース D = 8 d = 6	ED
VCBL-GLx93.5 120	ホース D = 8 d = 6	ED

シュマルツに連絡してください。 Schmalz K.K / 〒224-0027 横浜市都筑区大棚町3001-7/ +81 45 565-5150 / schmalz@schmalz.co.jp

真空クランプブロック VCBL-GL

高さ: 81.5 mm、93.5 mm

デザインデータ 真空クランプブロック VCBL-GL

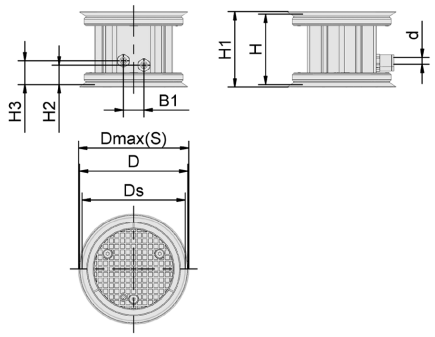

VCBL-GL D120

シュマルツに連絡してください。 Schmalz K.K / 〒224-0027 横浜市都筑区大棚町3001-7/ +81 45 565-5150 / schmalz@schmalz.co.jp

真空クランプブロック VCBL-GL

高さ: 81.5 mm、93.5 mm

デザインデータ 真空クランプブロック VCBL-GL

型式	B1 [mm]	d [mm]	D [mm]	Dmax（S）[mm]	Ds [mm]	H [mm]	H1 [mm]	H2 [mm]	H3 [mm]
VCBL-GLx81.5 120	24	8	120	128	120	81.5	88	23	28
VCBL-GLx93.5 120	24	8	120	128	120	93.5	100	23	28

シュマルツに連絡してください。 Schmalz K.K / 〒224-0027 横浜市都筑区大棚町3001-7/ +81 45 565-5150 / schmalz@schmalz.co.jp